Вид спереди

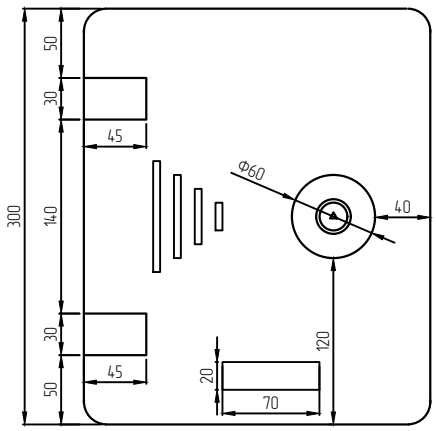

Вид сзади

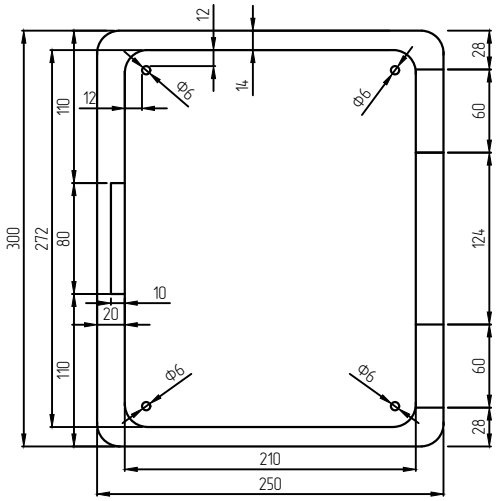

Вид сверху

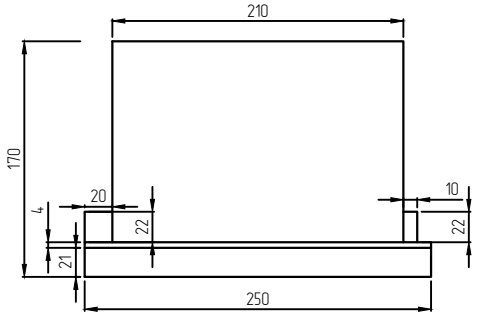

Вид снизу

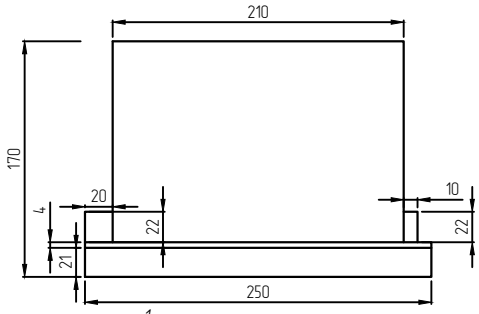

1-1

1

Вид сбоку

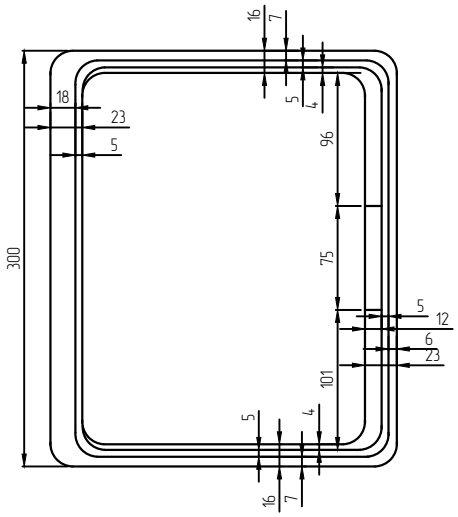

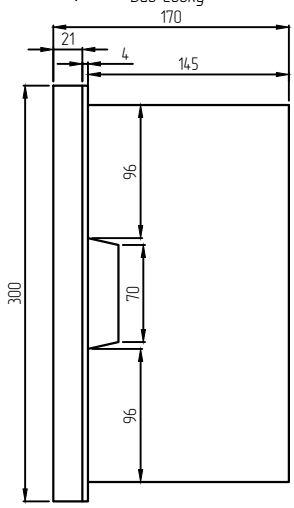

1

Изм	Лист	№ докум.	Подп.	Дата
Разраб.		Свидунович К.Э.		
Пров.		Малышев А.А.		
Т.контр.				
Н.контр.				
Утв.				

Полимерная электротехническая коробка Энергоэк КЭТ-250х300

Для размещения и защиты низковольтного распределительного, коммутационного и контрольного оборудования, а также других приборов и устройств

Лит.	Масса	Масштаб
Р		1:5
Лист	Листов	

ООО "Энергоэк"

Перв. примен.

Справ. №

Подп. и дата

Инв. № дубл.

Взам. инв. №

Подп. и дата

Инв. № подл.